IVERLUX

Alumbrado de Emergencia
Emergency Lighting

AENOR Empresa Registrada UNE-EN ISO 9001 ER-0751/1998

FICHA DE IDENTIDAD

ARA LED ATS

Cumple con los requerimientos esenciales de las directivas de marcado CE y las cláusulas relevantes de la normativa aplicable:

- **2014/30/UE. Directiva sobre compatibilidad electromagnética.**
  - UNE-EN 55015:2013. Límites y métodos de medida de las características relativas a la perturbación radioeléctrica de los equipos de iluminación y similares.
  - UNE EN 61000-3-2:2014. Compatibilidad electromagnética (CEM) – Límites para las emisiones de corriente armónica.
  - UNE-EN 61547:2011. Equipos para alumbrado de uso general - Requisitos relativos a la inmunidad CEM.
- **2014/35/UE. Directiva de Baja Tensión.**
  - UNE-EN 60598-1:2015. Luminarias. Requisitos Generales y ensayos.
  - UNE-EN 60598-2-22:2015. Luminarias. Requisitos particulares. Luminarias para alumbrado de emergencia.
- UNE-EN 62034:2012. Sistema de ensayo automático para alumbrado de evacuación de emergencia alimentado por batería.

Características técnicas:

Tipo de alumbrado: Luminaria autónoma no permanente, para empotrar en falso techo o pared, con sistema AUTOTEST y posibilidad de puesta en reposo a distancia (telemando). Apta para montaje en superficies normalmente inflamables (Clase F).

Sistema AUTOTEST de ensayos automáticos periódicos para comprobar el correcto funcionamiento de la luminaria.

Tensión: 220-240V / 50-60Hz. - **Factor de potencia (cosΦ):** 0,87

Tiempo de carga: 24 Horas.

Lámpara: LED. 5300 – 6500K.

Baterías: níquel-cadmio, selladas de alta temperatura) con una vida garantizada de 4 años en una operación normal (1 descarga mensual).

Clase eléctrica de aislamiento: Clase II

Grado de protección ante choques mecánicos, IK (EN 50102): IK03

Grado de protección frente entrada de sólidos y líquidos, IP (EN60529): IP20 parte oculta, IP22 parte vista.

Protecciones eléctricas: Fusible batería.

Indicadores de usuario: LED bicolor verde/rojo (carga correcta / error). Pulsador para interacción con el usuario.

Plástico de la envolvente:

Base: ABS V0 Blanco

Difusor y reflector: Policarbonato 850ºC

Modelos:

NOMBRE	REFERENCIA	FLUJO LUMINOSO	AUTONOMÍA (horas)	POTENCIA RED	PESO
ARA 60L LED ATS	N0600410YL**	60Lm	1	1,4W	767g.
ARA 100L LED ATS	N1000410YL**	100Lm	1	1,4W	789g.
ARA 150L LED ATS	N1500410YL**	160Lm	1	1,4W	811g.
ARA 200L LED ATS	N2000410YL**	220Lm	1	1,4W	833g.
ARA 300L LED ATS	N3000410YL**	280Lm	1	1,4W	855g.
ARA 400L LED ATS	N4000410YL**	380Lm	1	1,4W	877g.
ARA 500L LED ATS	N5000410YL**	500Lm	1	2,5W	995g.
ARA 600L LED ATS	N6000410YL**	590Lm	1	2,5W	1045g.
ARA 60L2 LED ATS	N0600420YL**	60Lm	2	1,4W	789g.
ARA 100L2 LED ATS	N1000420YL**	110Lm	2	1,4W	811g.
ARA 150L2 LED ATS	N1500420YL**	160Lm	2	1,4W	833g.
ARA 200L2 LED ATS	N2000420YL**	210Lm	2	1,4W	855g.
ARA 300L2 LED ATS	N3000420YL**	280Lm	2	2,5W	945g.
ARA 400L2 LED ATS	N4000420YL**	360Lm	2	2,5W	995g.
ARA 60L3 LED ATS	N0600430YL**	60Lm	3	1,4W	789g.
ARA 100L3 LED ATS	N1000430YL**	120Lm	3	1,4W	833g.
ARA 150L3 LED ATS	N1500430YL**	150Lm	3	1,4W	855g.
ARA 200L3 LED ATS	N2000430YL**	190Lm	3	1,4W	877g.
ARA 300L3 LED ATS	N3000430YL**	290Lm	3	2,5W	1045g.

** Y = 0, 1, 2, 3: dependiendo del acabado decorativo

Dimensiones externas:

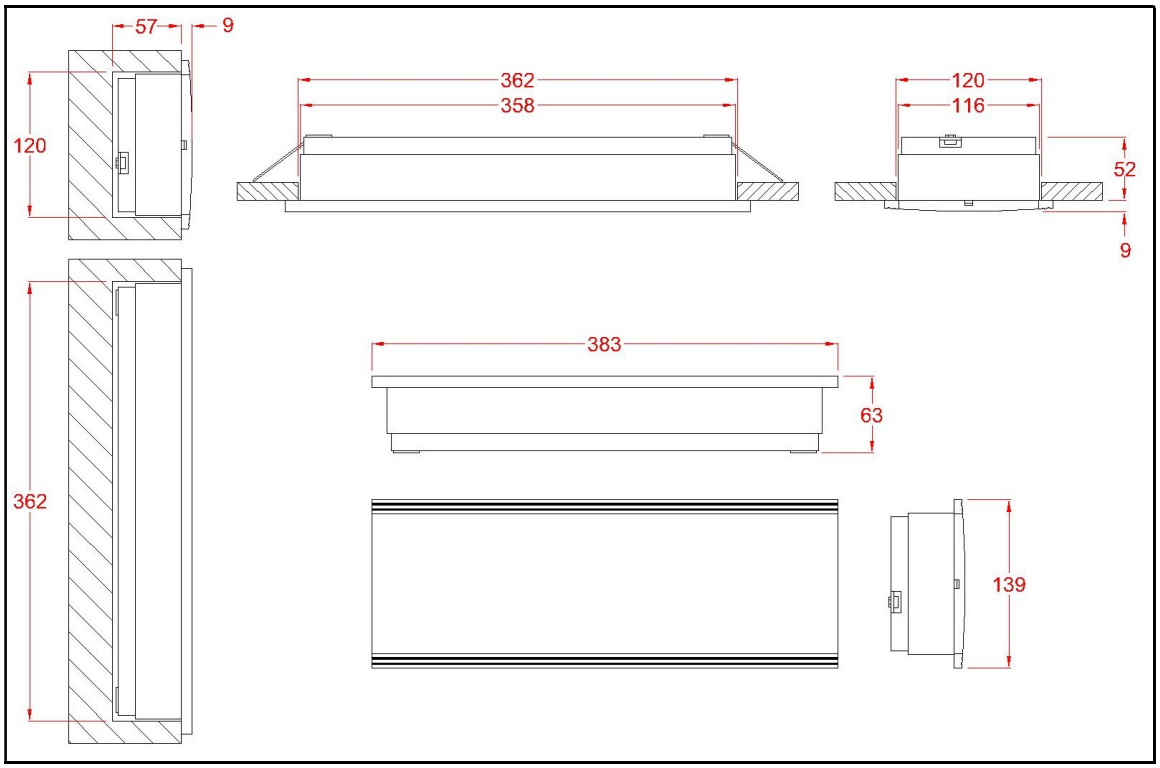

Recorte en techo: 362 x 120mm

Agujero en pared: 362 x 120 x 57mm

Instalación y Cableado: El máximo diámetro de cable admisible es 2.5mm^2 (recomendamos 1.5mm^2).

Distribución fotométrica:

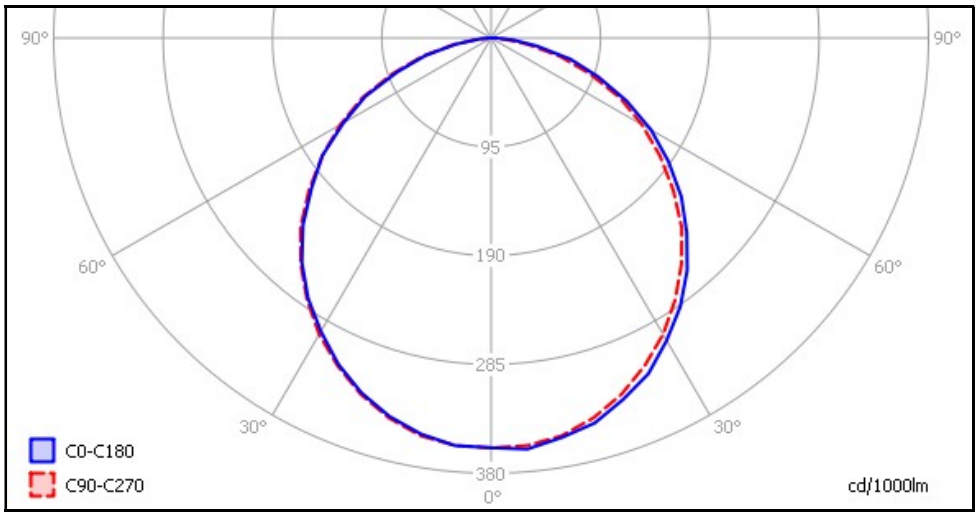

Esquema de conexión:

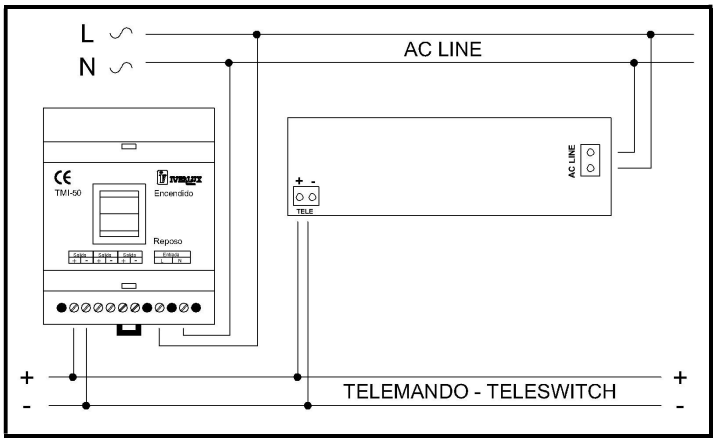

Pictogramas:

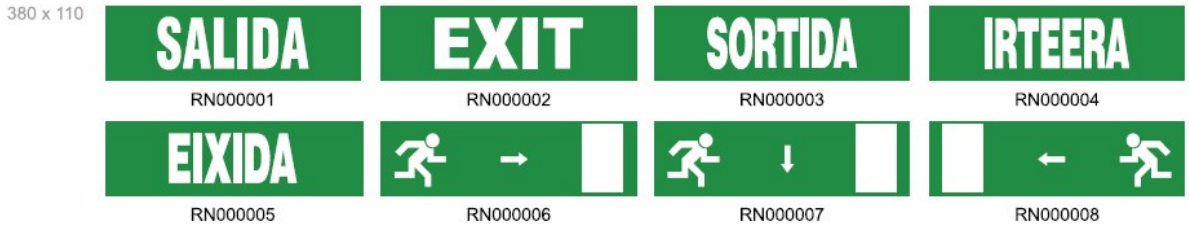

Banderolas:
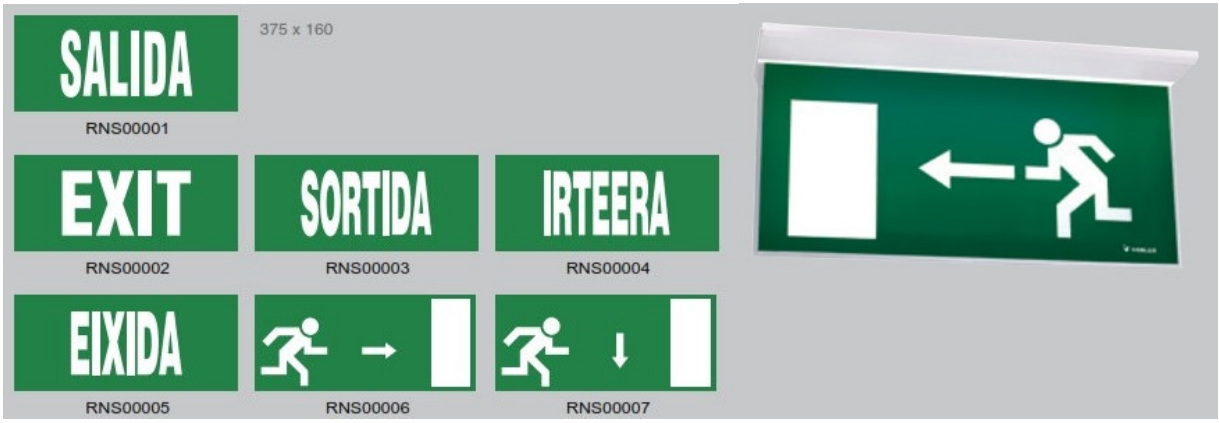
Banderola PVC opaca 375x160mm, grosor 3mm.